www.ersatzteil-service.de www.ersatzteilplan.de

Benzin-Sichelmäher
mit SEITENAUSWURF

BRILL

Roto - **RAPID 4 TB 46**
Typ D (ab S-Nr.930103)

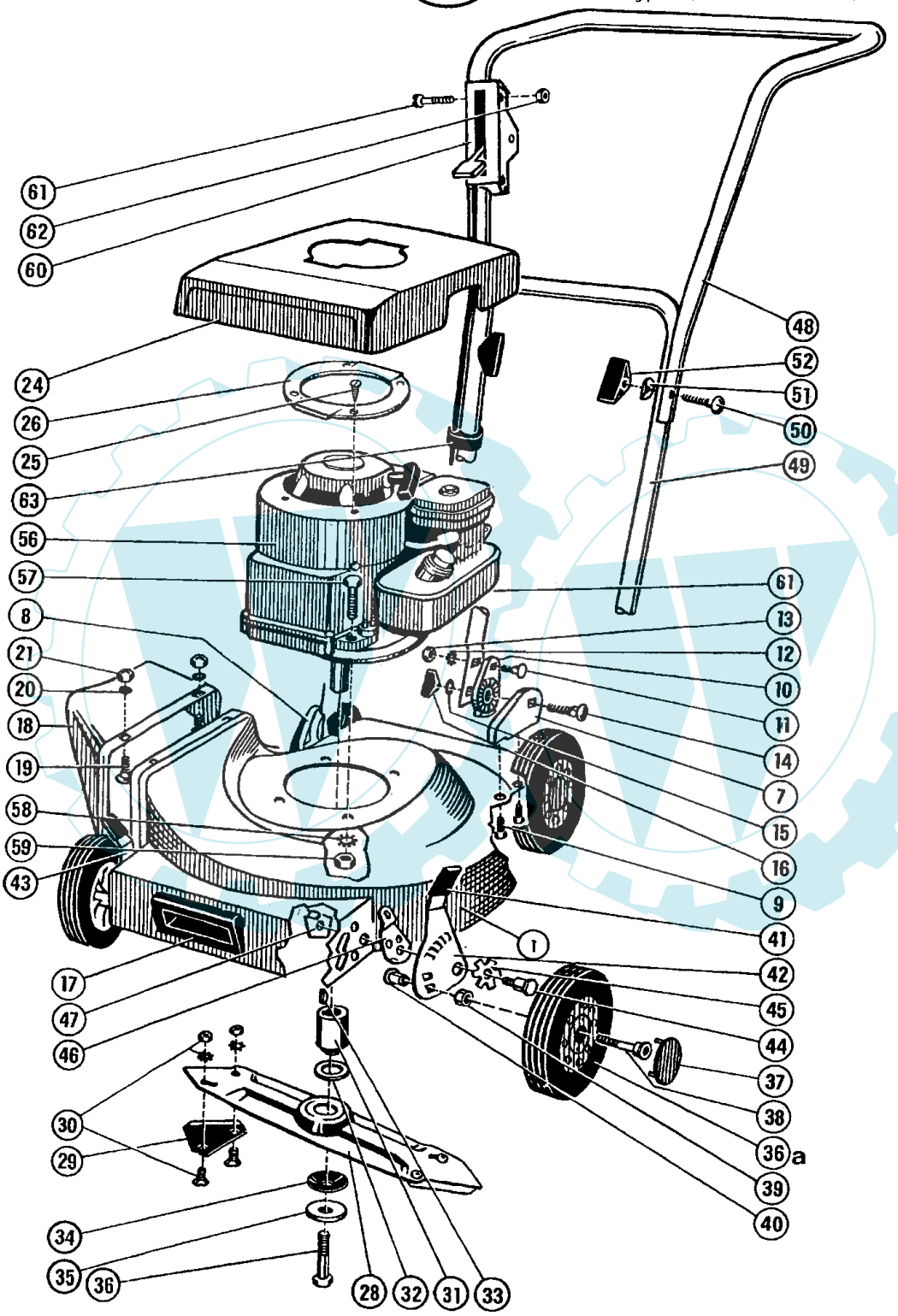

Roto - **RAPID 4 TB 46**
Typ D (ab S-Nr.930103)

www.ersatzteil-service.de www.ersatzteilplan.de

2/2
022/011

Benzin-Sichelmäher
mit SEITENAUSWURF

BRILL

Roto - **RAPID 4 TB 46**
Typ D (ab S-Nr.930103)

B r i l l - GARTENGERÄTE GMBH * POSTFACH 3161 * D- 58422 WITTEN

POS. REF.NO. POS.	BEST.-NR. PART-NO. NO.PIECE	BEZEICHNUNG DESCRIPTION DESIGNATION	Stck Qty. Qte.
1	03405	GEHAEUSE,46cm KPL.	1
7	02372	RASTBOECKCHEN LKS.	1
8	02373	RASTBOECKCHEN RTS.	1
9	06805	SCHRAUBE	4
10	02380	RASTSCHEIBE LKS.	1
10	02381	RASTSCHEIBE RTS.	1
11	06534	FLACHRUNDSCHRAUBE DIN 603	2
12	06748	ZAHNSCHEIBE D6797-A6,4	2
13	06509	MUTTER DIN 555 (08814)	2
14	06548	FLACHRUNDSCHRAUBE DIN 603-8x	2
15	07500	SCHEIBE S 9021-A8,4x25x3	2
16	03558	STERNGRIFFMUTTER	2
17	04025	GRIFFSCHALE z.GEHÄUSE	1
18-21	02231	SCHUTZKAPPE KPL(SEITL.AUSWURF)	1
19	07479	SECHSKANTSCHRAUBE	2
20	06482	FEDERSCHEIBE	2
21	06509	MUTTER DIN 555 (08814)	2
24	02727	ABDECKHAUBE (R.RAPID 4TB)	1
25	06805	SCHRAUBE	4
26	04728	RING Z.ABDECKHAUBE	1
28-30	00045	MESSERBALKEN,KPL. 46cm	1
29-30	00002	DREIECKMESSERSATZ,KPL. *	1
--	02366	SATZ MESSERFLUEGEL SEITL.	1
31	02739	KUPPLUNGSFLANSCH	1
32	02743	REIBBELAGSCHEIBE z.FLANSCH	1
33	02713	WOODRUFF-KEIL 5/32x51	1
34	06728	TELLERFEDER	1
35	02744	KUPPLUNGSSPANNSCHEIBE	1
36	07488	SECHSKANTSCHRAUBE	1
36 A	02290	LAUFRAD KPL.KUGELLAGER (180mm	4
37	01881	ABDECKKAPPE Z.LAUFRAD	4
38	04748A	LAUFRADSCHRAUBE + SCHEIBE KPL	4
39	02374	DISTANZBUECHSE Z.LAUFRAD	4
40	02355	GEWINDEBUCHSE z.LAUFRAD	4

POS. REF.NO. POS.	BEST.-NR. PART-NO. NO.PIECE	BEZEICHNUNG DESCRIPTION DESIGNATION	Stck Qty. Qte.
41	01863	STELLGRIFF z.STELLHEBEL R.LORD	4
42	04767	STELLHEBEL V.LKS.	2
43	04768	STELLHEBEL V.RTS.	2
44	02731	BUNDSCHRAUBE z.RADVERSTELLUN	4
45	02753	FEDER LACK (01586)	4
46	02732	RASTPLATTE z.RADVERSTELLUNG	4
46	02735	SPANNPLATTE z.RADVERSTELLUNG	4
48	01567	GESTAENGE-OBERTEIL (R.RAPID)	1
48-49	01568	GESTAENGE OBEN+UNTEN KPL.	1
50	06547	FLACHRUNDSCHRAUBE	2
51	06465	SCHEIBE DIN 125-A8,4	2
52	03558	STERNGRIFFMUTTER	2
56	02298	MOTOR (94508-0617)(Briggs)	1
57	06652	SECHSKANTSCHRAUBE	3
58	06750	ZAHNSCHEIBE	3
59	06509	MUTTER DIN 555 (08814)	3
60-62	01559	GASZUG KPL. (BS)	1
61	06529	FLACHRUNDSCHRAUBE	2
62	06506	SKT-MUTTER D0555-M5	2
63	02750	KABELHALTER z.BOWDENZUG	2
		Z U B E H Ö R	
	02724	GEBRAUCHSANWEISUNG (R.RAPID)	1
	02427	Nicht mehr lieferbar	
	01564	ZUBEHOERSATZ (R.RAPID 46)	1
	00563	BRILL-SERVICE-VERZEICHNIS	1
	07233	UNIVERSALSCHLUESSEL	1
	06574	STECKSCHLÜSSEL DIN 659	1
	06591	DREHSTIFT DIN 900-5x100	1
	07011	FANGKORG SEITENAUSWURF SVR	Option
	06012	RASENMÄHER MOTOROEL (1 Liter)	Option

Roto - **RAPID 4 TB 46**
Typ D (ab S-Nr.930103)